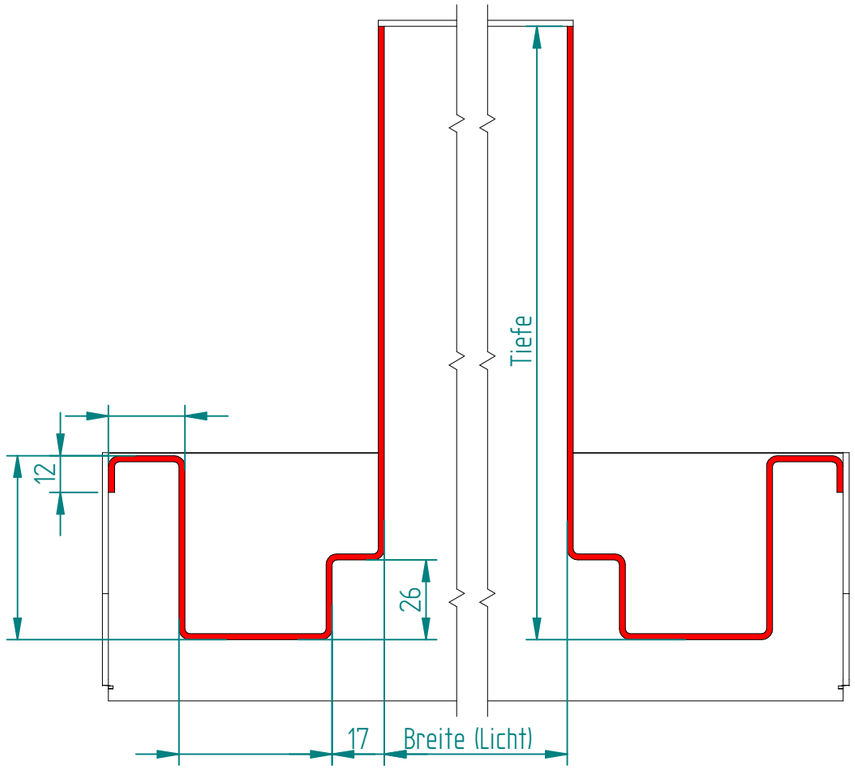


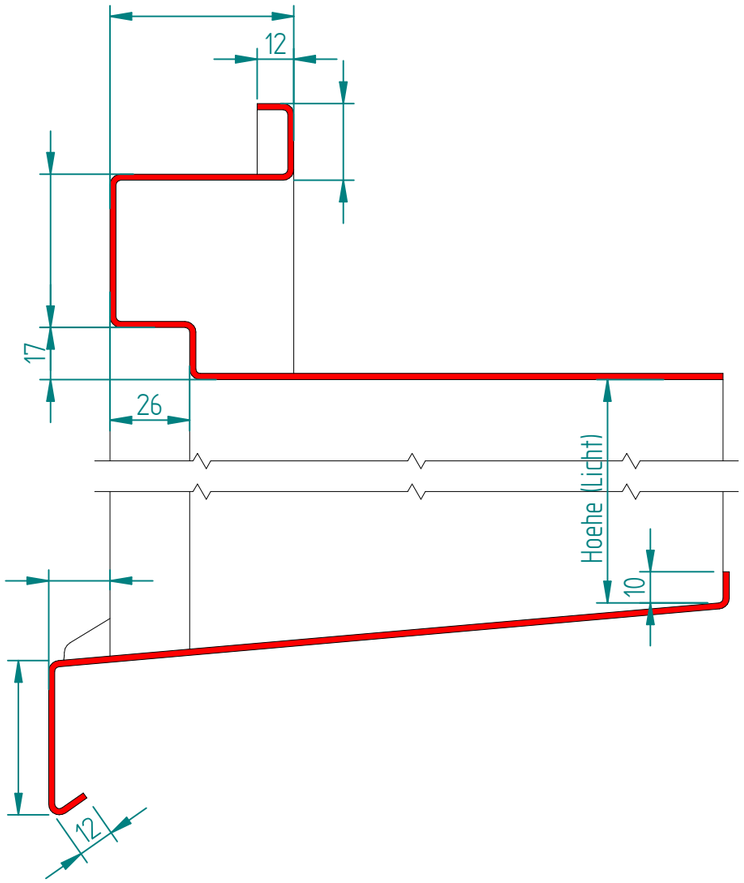


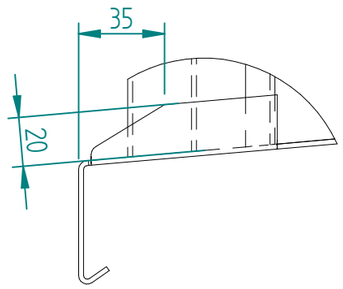


1:10

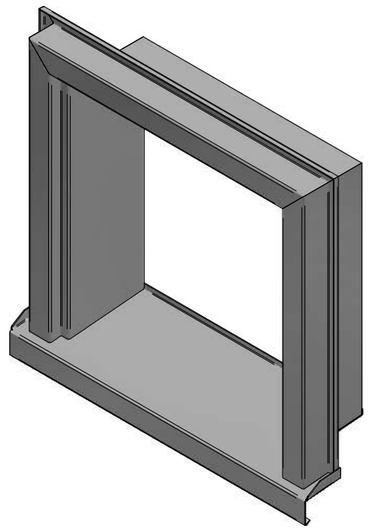

| | | Kunde: | | | Objekt: | | | Fensterläden | | Typ: SF-H Standard | |
|---|---|---|---|---|---|---|---|---|---|---|---|
| Position | Stk | Breite | Hoehe | Tiefe | Tiefe Fensterbank | Tiefe ohne Falz | Neigung | links | rechts | Steckprofile | Bemerkung |
| | | | | | | | | | | | |
| | | | | | | | | | | | |
| | | | | | | | | | | | |
| | | | | | | | | | | | |
| | | | | | | | | | | | |
| | | | | | | | | | | | |
| | | | | | | | | | | | |
| | | | | | | | | | | | |

Ausführung freigeben

Datum/ Unterschrift:

Oberfläche:

A3

| | |
|---|---|
| Erstellt | |
| Best. Dat. | |
| Lief. Dat. | |
| Farbe | |
| Werkstoff | Aluminium 2mm |
| Montage | |
| Auftrags.Nr.: | |

Alurex Soleda
Bausysteme

Schutzvermerk nach DIN 34 beachten