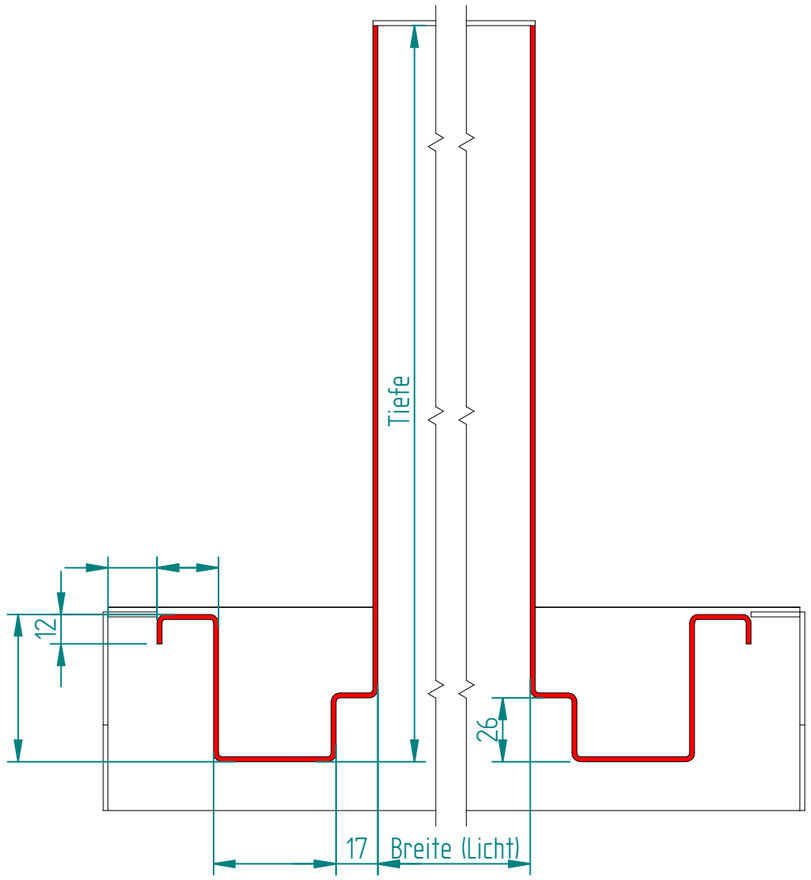

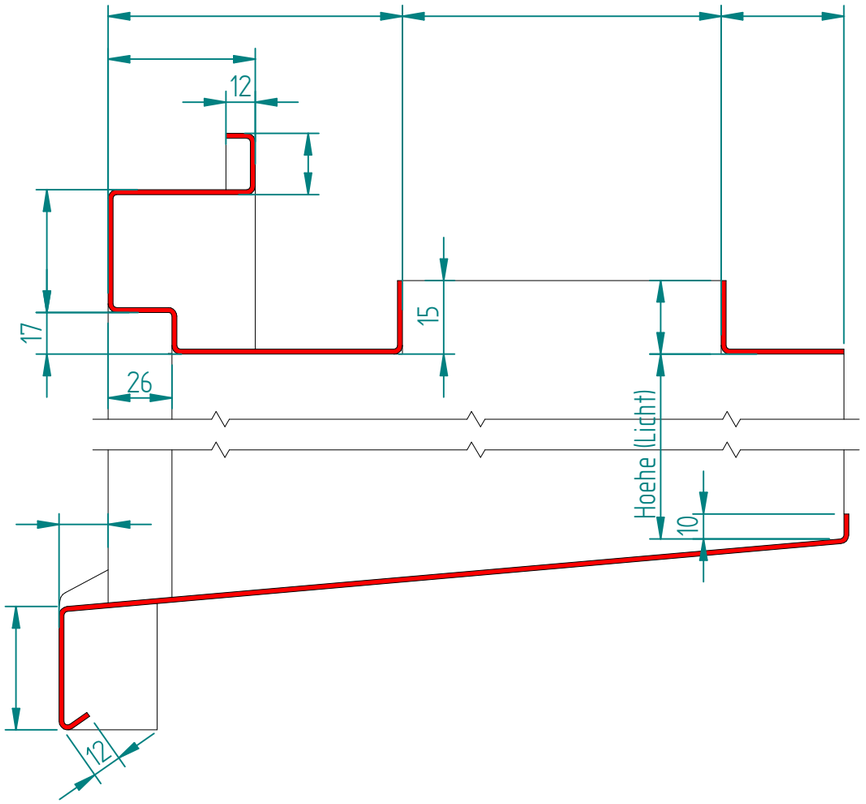

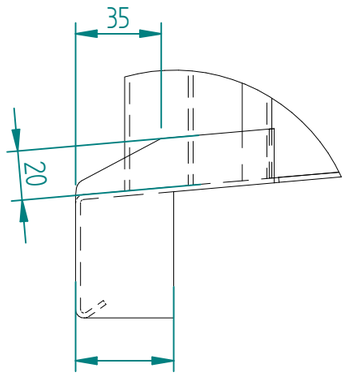

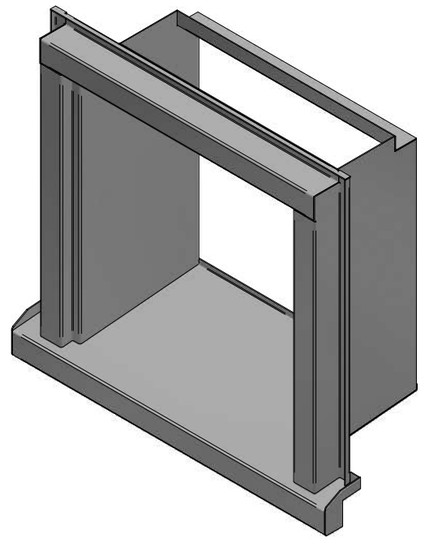

		Kunde:			Objekt:			Fensterläden		Typ: SF-H mit Sturzöffnung und seitlichem Überstand		
Position	Stk	Breite	Hoehe	Tiefe	Tiefe Fensterbank	Tiefe ohne Falz	Neigung	links	rechts	Storen	Steckprofile	Bemerkung

Ausführung freigeben

Datum/ Unterschrift:

Oberfläche:

A3

Erstellt	
Best. Dat.	
Lief. Dat.	
Farbe	
Werkstoff	Aluminium 2mm
Montage	
Auftrags.Nr.:	

Alurex Soleda
Bausysteme

Schutzvermerk nach DIN 34 beachten

H:\14_Basis_CAD_Profile\Zeichnung für Kunde\2_SF_H\2.4_SF_H_Sturzoeffnung_seitl_Ueberstand.dft