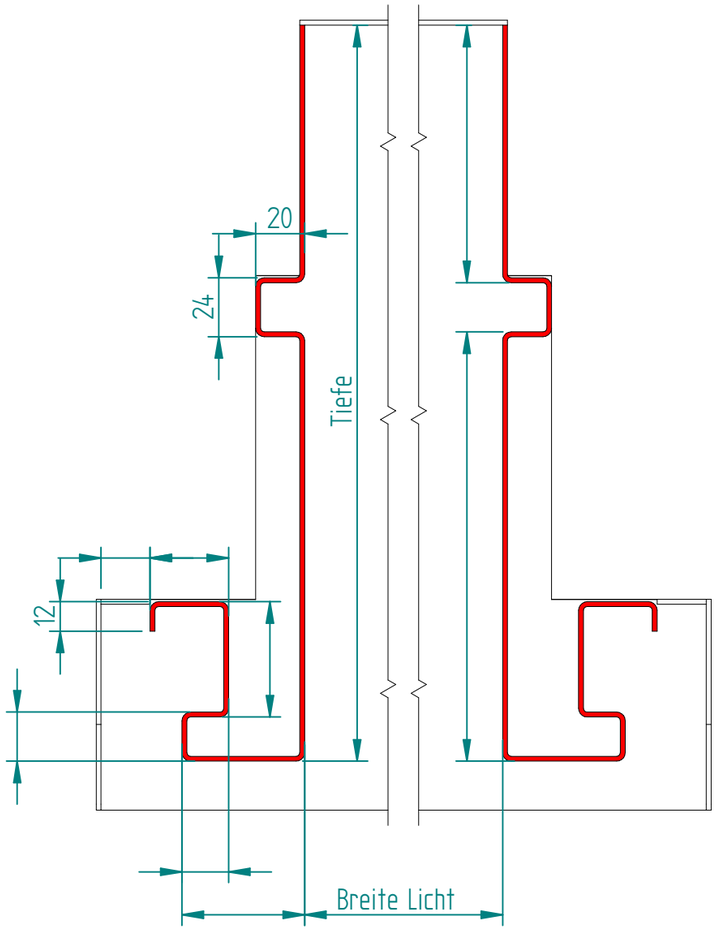

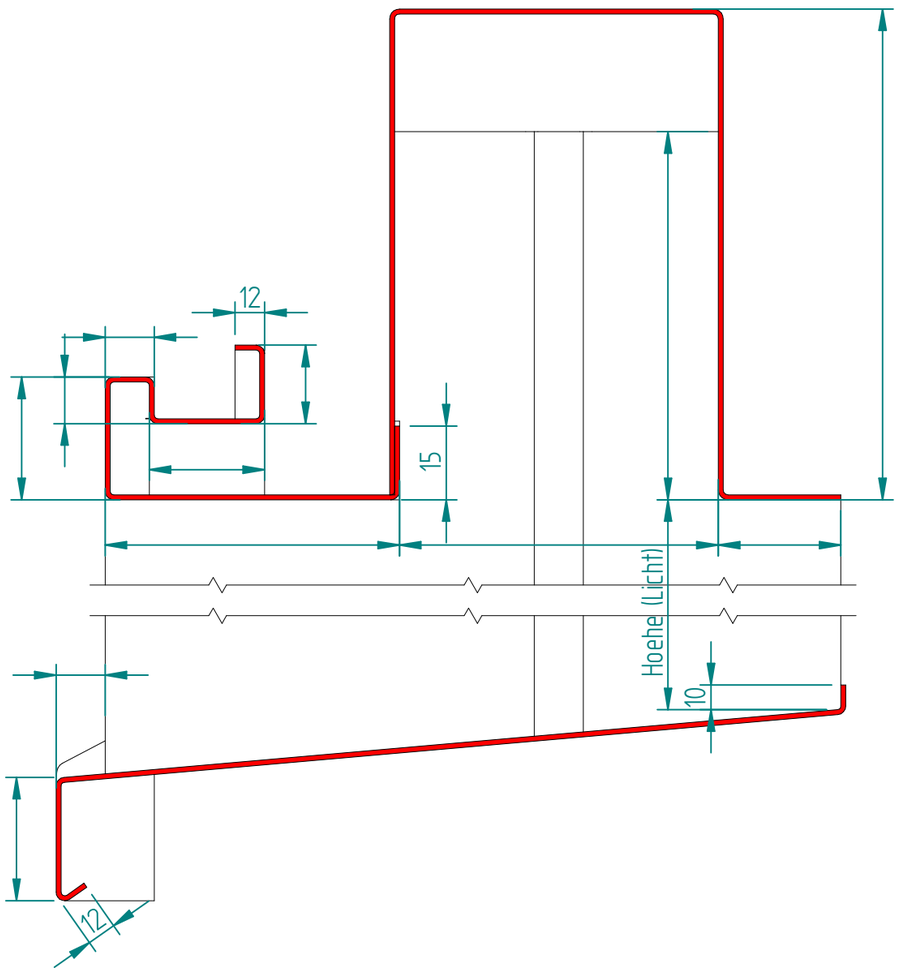

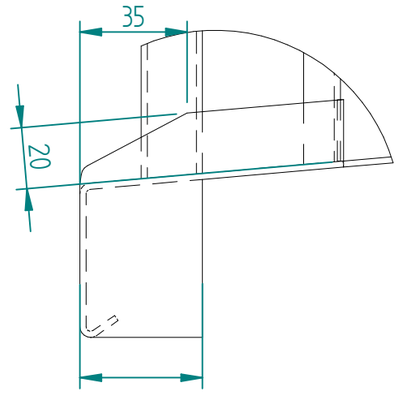

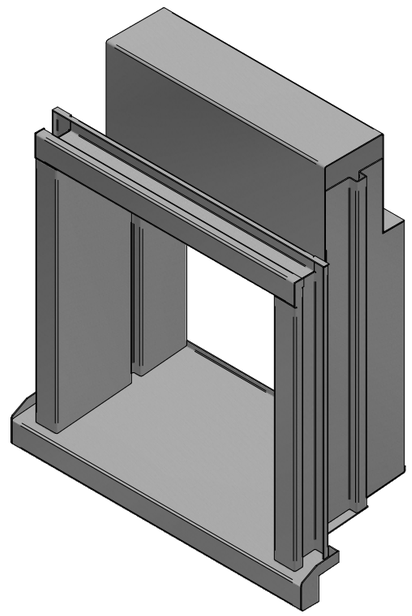

		Kunde:			Objekt:		Typ: SNV-H mit Storenkasten und seitlichem Überstand		
Position	Stk	Breite	Hoehe	Tiefe	Tiefe Fensterbank	Neigung	Storen	Steckprofile	Bemerkung

Ausführung freigeben

Datum/ Unterschrift:

Oberfläche:

A3

Erstellt	
Best. Dat.	
Lief. Dat.	
Farbe	
Werkstoff	Aluminium 2mm
Montage	
Auftrags.Nr.:	

Alurex Soleda
Bausysteme

Schutzvermerk nach DIN 34 beachten